ใบตรวจรับ Mould bottom 190 X 190

Date._____	Record by
PR-No._____	
Dwg.No._____	Check
Supplier_____	
Quantity_____	Approve
Unit mm.	

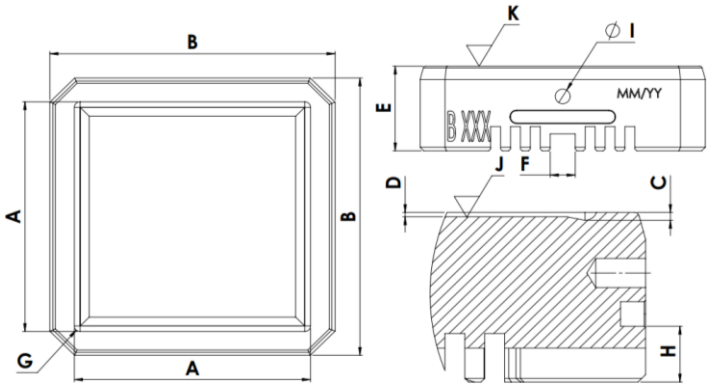

Point	A		B		C	D	E	F	G	H	I	J	K	ค่าต่ำ	ค่าสูงสุด
Dim.	189.85	189.85	229.20	229.20	3.20	1.80	70.00	20.00	R5	23.00	12.00	ความเรียบผิวหน้า	เส้นประกบ		
Tol.(+)	189.85	189.85	229.30	229.30	3.30	1.80	70.05	20.50	R5	23.00	12.10				
Tol.(-)	189.80	189.80	229.10	229.10	3.10	1.70	70.00	20.00	R5	22.90	11.90				

No.															

หมายเหตุ _____

_____