ใบตรวจรับ Mould bottom 190 X 90

Date._____	Record by
PR-No._____	
Dwg.No._____	Check
Supplier_____	
Quantity_____	Approve
Unit mm.	

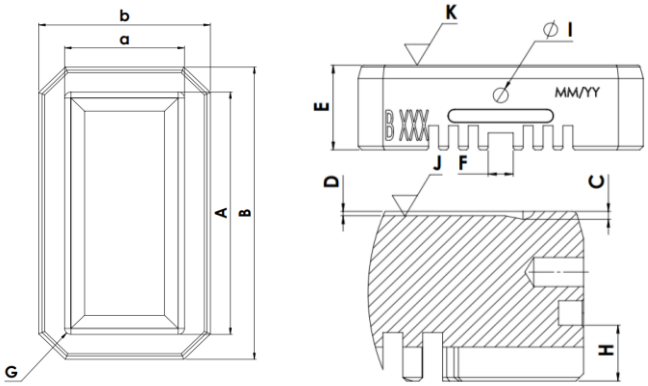

Point	A	a	B	b	C	D	E	F	G	H	I	J	K		
Dim.	190.00	90.00	229.20	129.00	3.20	1.80	70.00	20.00	R5	23.00	12.00	ความเรียบผิวหน้า	เส้นประสม	ค่าเฉลี่ย	ค่าเฉลี่ยใช้งาน
Tol.(+)	190.00	90.00	229.30	129.10	3.30	1.80	70.05	20.50	R5	23.00	12.10				
Tol.(-)	189.95	89.95	229.10	128.90	3.10	1.70	70.00	20.00	R5	22.90	11.90				

No.															

หมายเหตุ _____

_____