ใบตรวจรับ Mould bottom 240 X 240

Date._____	Record by
PR-No._____	
Dwg.No._____	Check
Supplier_____	
Quantity_____	Approve
Unit mm.	

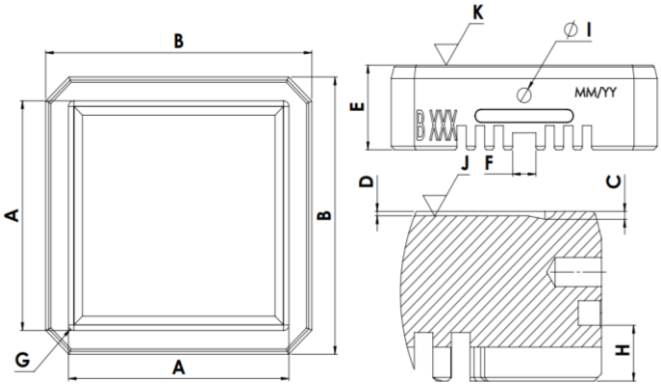

Point	A		B		C	D	E	F	G	H	I	J	K		
Dim.	240.00	240.00	279.00	279.00	3.20	1.80	70.00	20.00	R5	23.00	12.00	ความเรียบผิวหน้า	เส้นประสม	ค่าเฉ่	ใช้งานได้
Tol.(+)	240.00	240.00	279.10	279.10	3.30	1.80	70.05	20.50	R5	23.00	12.10				
Tol.(-)	239.95	239.95	278.90	278.90	3.10	1.70	70.00	20.00	R5	22.90	11.90				

No.															

หมายเหตุ _____

_____