# ใบตรวจรับ Mould bottom 240 x 115

| | |
|---|---|
| Date._____ | Record by |
| PR-No._____ | |
| Dwg.No._____ | Check |
| Supplier_____ | |
| Quantity_____ | Approve |
| Unit mm. | |

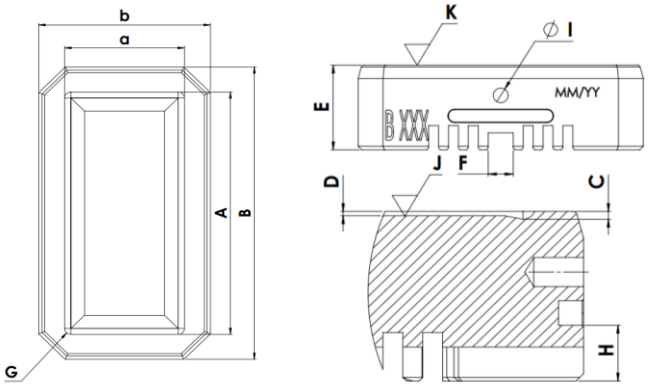


| Point | A | a | B | b | C | D | E | F | G | H | I | J | K | | |
|---|---|---|---|---|---|---|---|---|---|---|---|---|---|---|---|
| Dim. | 240.00 | 115.00 | 279.00 | 154.00 | 3.20 | 1.80 | 70.00 | 20.00 | R5 | 23.00 | 12.00 | ความเรียบผิวหน้า | เส้นประสม | ค่าเฉลี่ย | ค่าเฉลี่ยใช้งาน |
| Tol.(+) | 240.00 | 115.00 | 279.10 | 154.10 | 3.30 | 1.80 | 70.05 | 20.50 | R5 | 23.00 | 12.10 | | | | |
| Tol.(-) | 239.95 | 114.95 | 278.90 | 153.90 | 3.10 | 1.70 | 70.00 | 20.00 | R5 | 22.90 | 11.90 | | | | |

| No. | | | | | | | | | | | | | | | |
|---|---|---|---|---|---|---|---|---|---|---|---|---|---|---|---|
| | | | | | | | | | | | | | | | |

หมายเหตุ _____

_____