ใบตรวจรับ Mould bottom 145 x 145

Date._____	Record by
PR-No._____	
Dwg.No._____	Check
Supplier_____	
Quantity_____	Approve
Unit mm.	

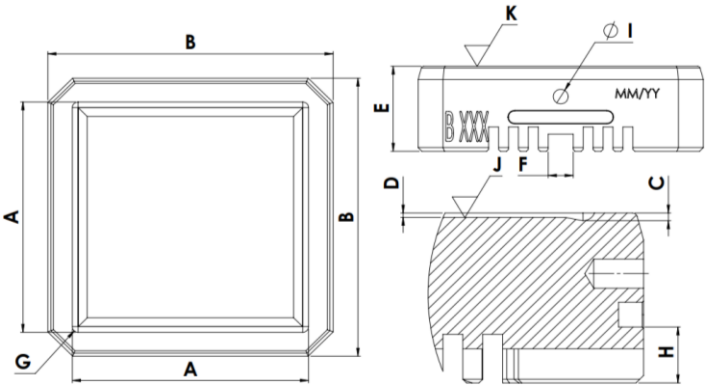

Point	A		B		C	D	E	F	G	H	I	J	K	ค่าต่ำ	ค่าสูงสุด
Dim.	145.00	145.00	155.00	155.00	3.20	1.80	70.00	20.00	R5	23.00	12.00	ความเรียบผิวหน้า	เส้นประสาน		
Tol.(+)	145.00	145.00	155.10	155.10	3.30	1.80	70.05	20.50	R5	23.00	12.10				
Tol.(-)	144.95	144.95	154.90	154.90	3.10	1.70	70.00	20.00	R5	22.90	11.90				

No.															

หมายเหตุ _____

_____