ใบตรวจสอบ

Mould ring NEXT 190 x 190 x 80

Line 1 ☐ Line 2 ☐ Line 3 ☐ วันที่ _____

Record By _____ Approve _____

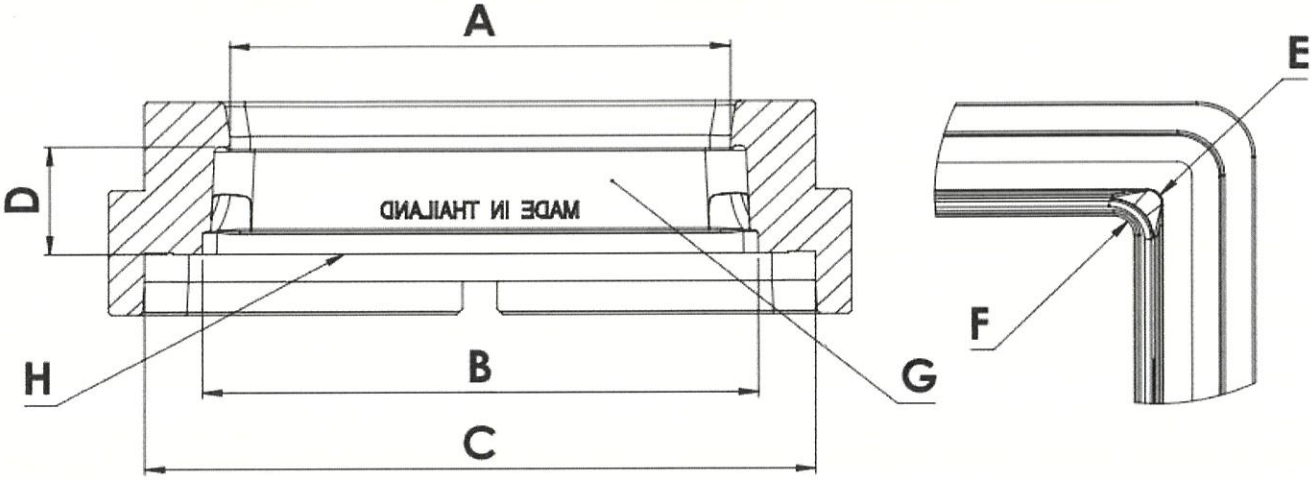

Point	A		B		C		D	E	F	G	H	หน้า	หน้าผ่าน
Dim.	164.40	164.40	190.80	190.80	230.00	230.00	39.00	R5	R7	ความเรียบร้อยด้านในแม่พิมพ์	เส้นประกบ Mould bottom คมชัด		
Tol.(+)	164.60	164.60	191.00	191.00	230.10	230.10	39.20	R5.5	R7.5				
Tol.(-)	164.40	164.40	190.75	190.75	229.90	229.90	39.00	R4.9	R6.9				

No.													

หมายเหตุ _____