ใบตรวจสอบ
Mould bottom 190 x 190

Line 1 ☐ Line 2 ☐ Line 3 ☐ วันที่ _____

Record By _____ Approve _____

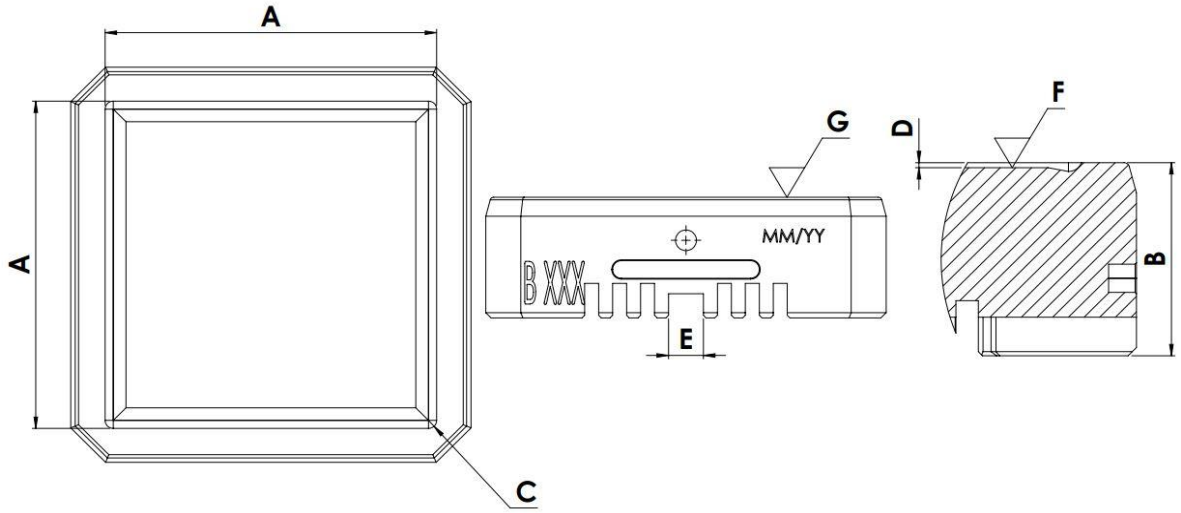

Point	A		B	C	D	E	F	G	ผ่าน	ไม่ผ่าน
Dim.	189.85	189.85	70.00	R5	1.80	20.00	ความเรียบด้วยหน้า	เส้นประกบ		
Tol.(+)	190.00	190.00	70.00	R5.5	2.00	20.50				
Tol.(-)	189.80	189.80	69.80	R4.9	1.70	20.00				

No.										

หมายเหตุ _____