ใบตรวจสอบ
Mould bottom 240 x 240

Line 1 ☐ Line 2 ☐ Line 3 ☐ วันที่ _____

Record By _____ Approve _____

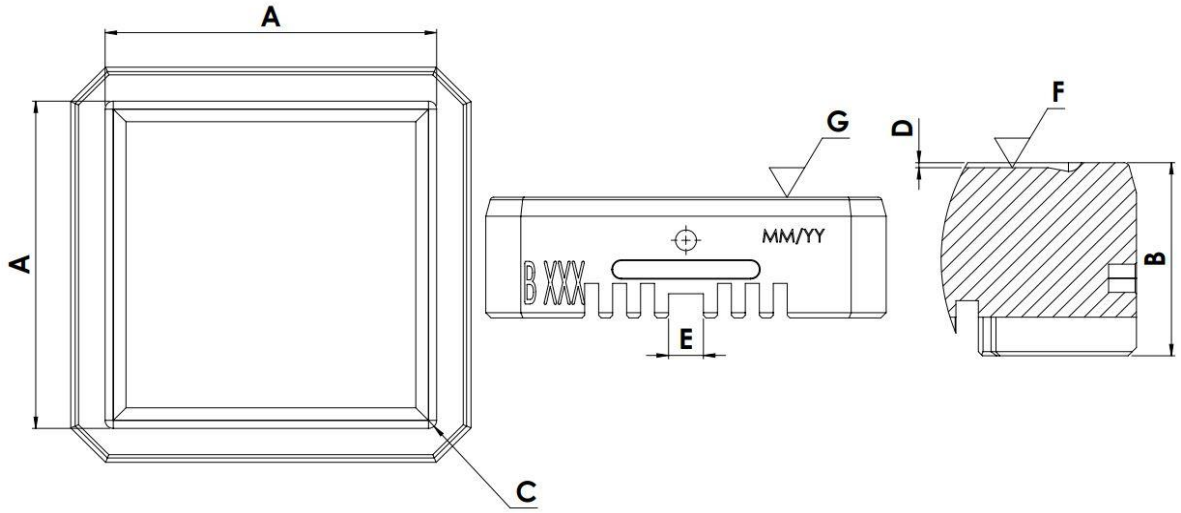

Point	A		B	C	D	E	F	G	ผ่าน	ไม่ผ่าน
Dim.	240.00	240.00	70.00	R5	1.80	20.00	ความเรียบผิวหน้า	เส้นประกบ		
Tol.(+)	240.20	240.20	70.00	R5.5	2.00	20.50				
Tol.(-)	239.95	239.95	69.80	R4.9	1.70	20.00				

No.										

หมายเหตุ _____